Shop4Tour
все для туризма и немного больше
Ссылка на товар

THULE SWEDEN

# › Instructions

## Thule HangOn
9708

THULE GUARANTEE
THULE.COM

501-8110-03

**Bring your life**
thule.com

**EN** Tow bar-mounted bike carrier
**DE** Fahrradträger für die Anhängerkupplung
**FR** Porte-vélos sur boule d'attelage
**NL** Fietsdrager voor op de trekhaak
**IT** Portabici da installare sul gancio da traino
**ES** Portabicicletas de bola de remolque
**PT** Suporte para bicicleta para engate
**SV** Dragkroksmonterad cykelhållare
**DK** Cykelholder, der er monteret på anhængertræk
**NO** Hengerfestemonterte lasteholdere
**FI** Vetokoukkuun kiinnitettävä polkupyöräteline
**ET** Haakekonksule paigaldatav jalgrattahoidik
**LV** Uz piekabes āķa uzstādāms velosipēdu turētājs
**LT** Prie grąžulo tvirtinami dviračių laikikliai
**PL** Bagażnik rowerowy montowany na haku holowniczym
**RU** Устанавливаемое на фаркопе крепление для велосипедов
**UK** Багажник для велосипедів, що монтується на буксирній штанзі
**BG** Багажник за велосипеди, монтиран на теглича
**CS** Nosič jízdních kol s montáží na tažné zařízení
**SK** Nosič bicyklov s montážou na ťažné zariadenie
**SL** Prtljažnik za kolesa za na vlečno kljuko
**HR/BiH** Nosač bicikla koji se postavlja na kuku za vuču
**RO** Suport pentru bicicletă montat pe bara de tracțiune
**HU** Vonóhorogra szerelhető kerékpártartó
**EL** Σχάρα ποδηλάτου κοτσαδόρου
**TR** Çeki demirine bağlanan bisiklet taşıyıcı
**HE** מנשא אופניים המורכב על וו הגרירה
**AR** حامل الدراجة للتركيب على قضيب القطر
**ZH** 拖杆安装式托架
**JA** トウバーマウント型サイクルキャリア
**KO** 토우바 장착 자전거 캐리어
**TH** ครงยึดจับจักรยานแบบติดตั้งกับอุปกรณ์ลากพ่วงท้ายรถ

**CITY CRASH**
Complies with ISO norm

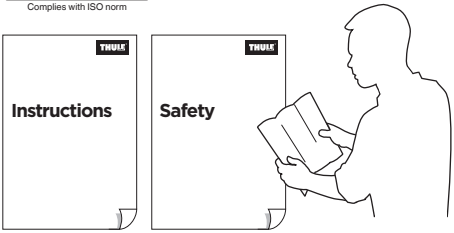


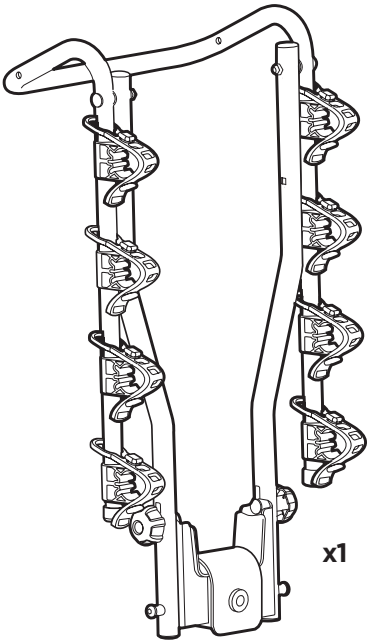

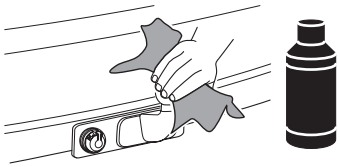

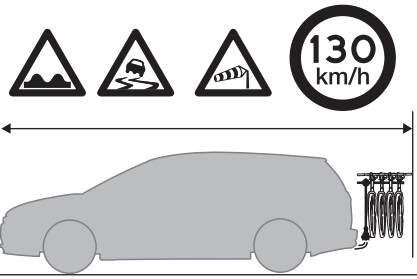


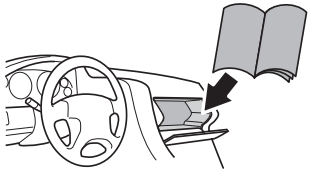

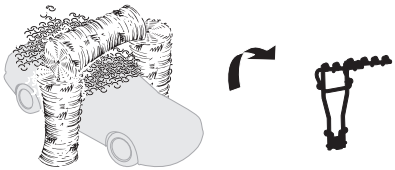

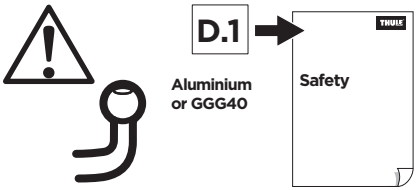


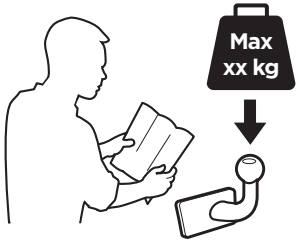

| | | |
|---|---|---|
| 35 kg | 10 kg | Max 15 Kg |
| 40 kg | | Max 30 kg |
| 60 kg | | Max 45 kg |
| >70 kg | | Max 60 kg |

# 1

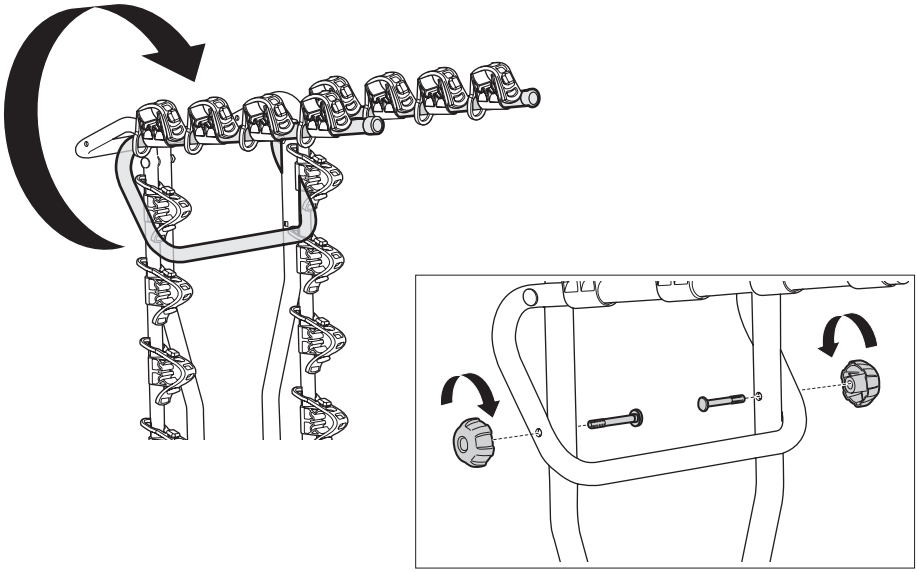

# 2

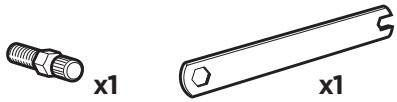


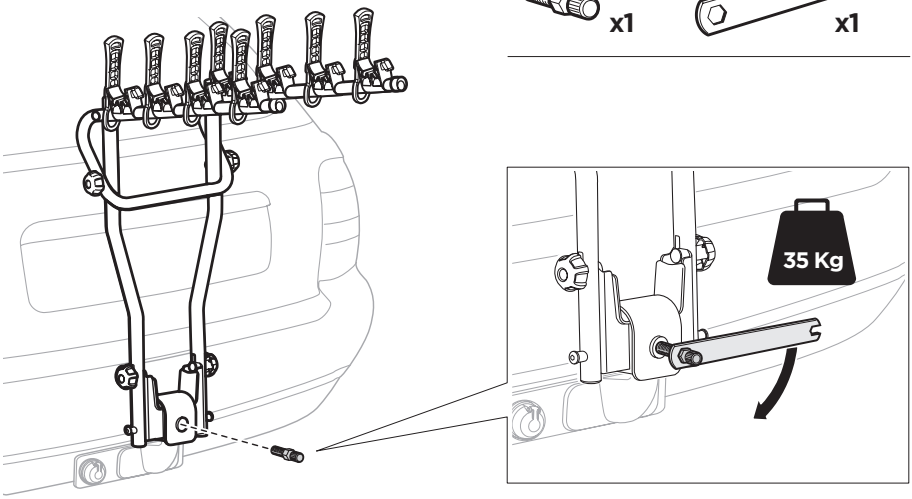

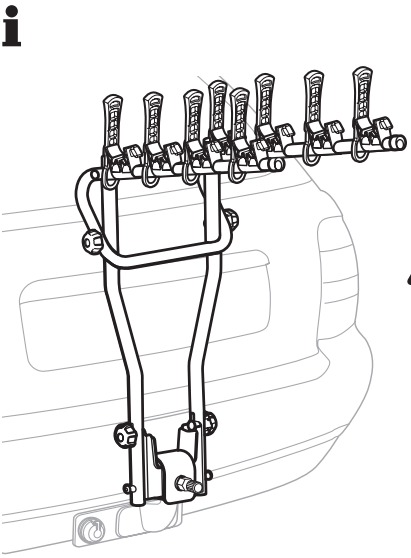

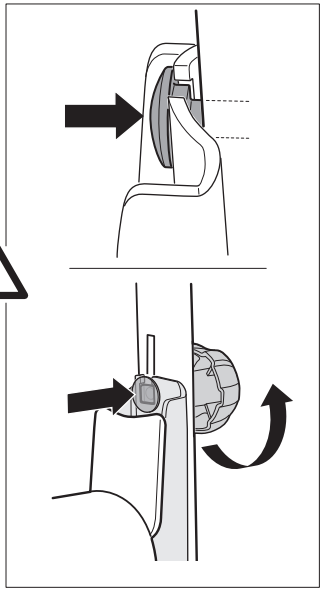

## 3

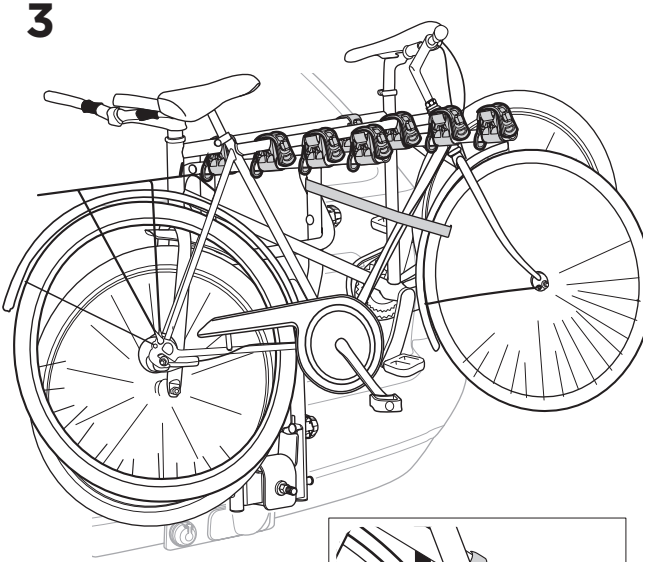

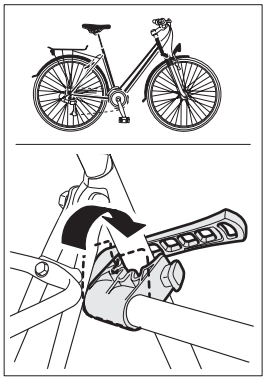

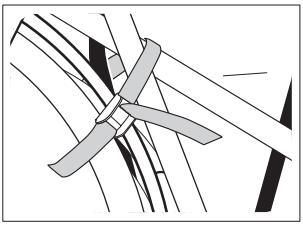

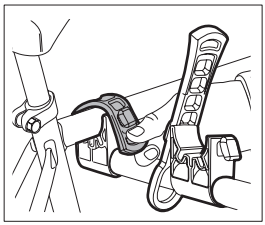

x1

# 4

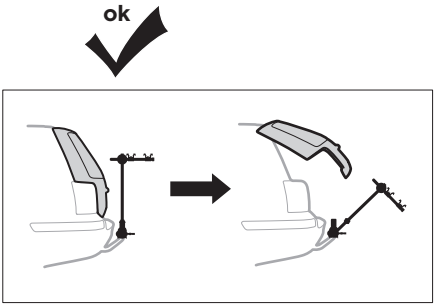


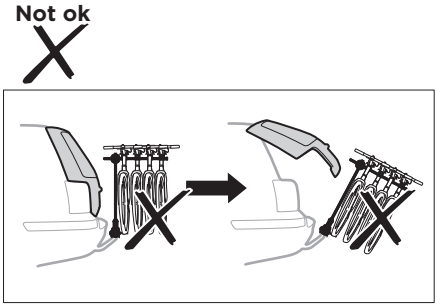


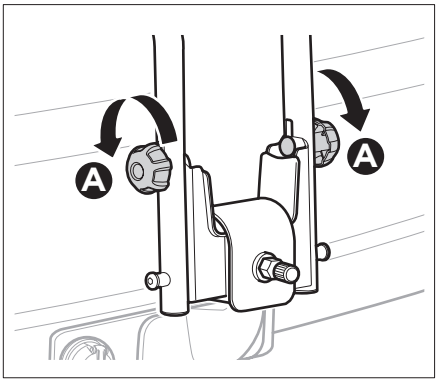


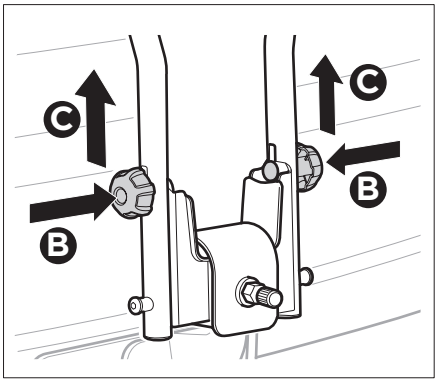


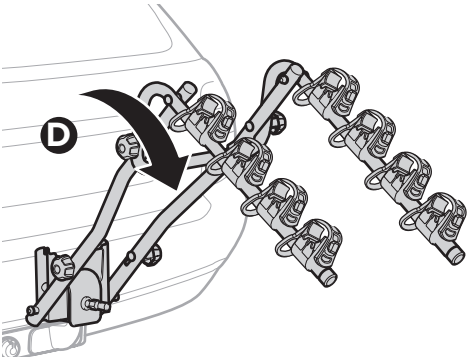


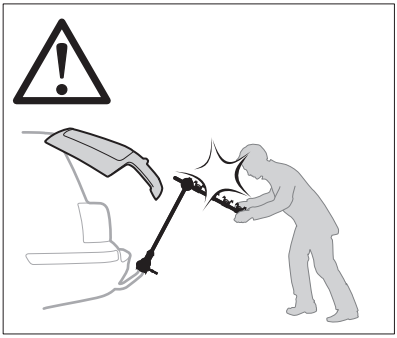

# 5

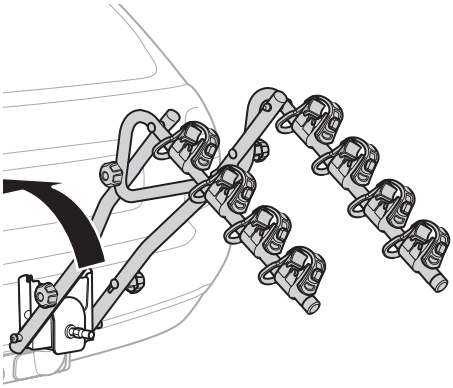

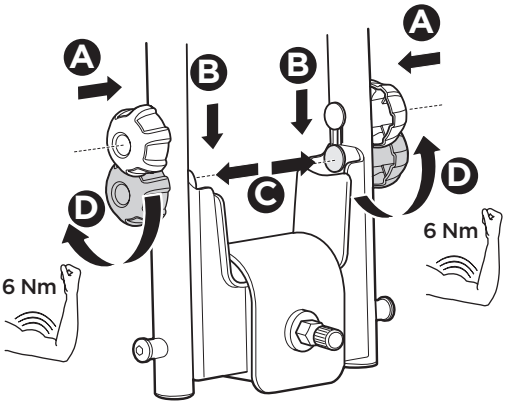


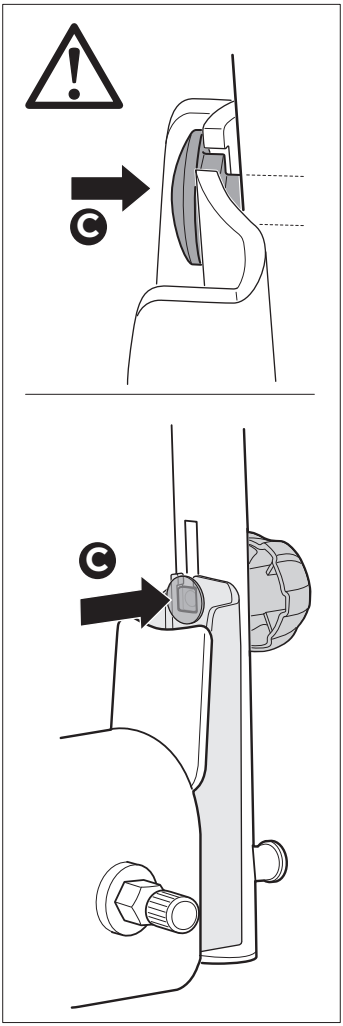

| | | | |
|---|---|---|---|
| **EN** Accessories | **DK** Tilbehør | **UK** Аксесуари | **EL** Εξαρτήματα |
| **DE** Zubehör | **NE** Tilbehør | **BG** Принадлежности | **TR** Aksesuarlar |
| **FR** Accessoires | **FI** Lisävarusteet | **CS** Doplòky | **AR** الملحقا |
| **NL** Accessoires | **ET** Lisavarustus | **SK** Príslušenstvo | **HE** אביזרים |
| **IT** Accessori | **LV** Piederumi | **SL** Dodatki | **ZH** 附件 |
| **ES** Accesorios | **LT** Priedai | **HR/BiH** Dodaci | **JA** アクセサリー |
| **PT** Acessórios | **PL** Akcesoria | **RO** Accesorii | **KO** 액세서리 |
| **SV** Tillbehör | **RU** Аксессуары | **HU** Tartozékok | **TH** อุปกรณ์เสริม |

## Thule One-Key System

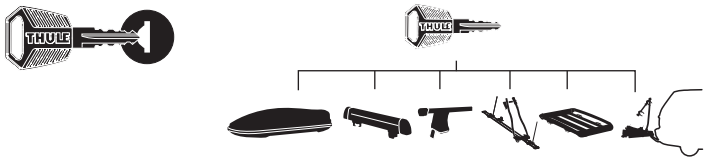


**450400** (x4)
**450600** (x6)
**450800** (x8)
**451200** (x12)
**451600** (x16)

## Thule Cable Lock
538

## Thule Number Plate
9762

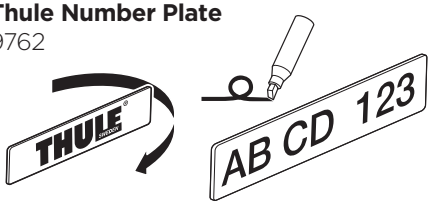


## Thule Bike Frame Adapter
982

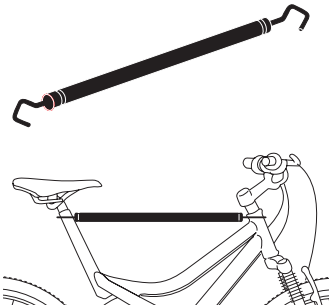

**Carbon Frame**

## Thule Light Board
976

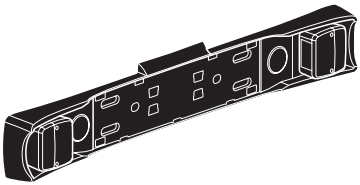

## Thule Towbar Lock
957

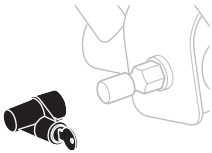

Thule Sweden AB, Borggatan 5
335 73 Hillerstorp, SWEDEN

info@thule.com

www.thule.com

» PART OF THULE GROUP

© Thule Group 2018. All rights reserved.

501-8110-03