Shop4Tour
все для туризма и немного больше
Ссылка на продукт

DOMETIC

SANITATION
MASTERFLUSH

MF7100, MF7200

EN **Macerator Toilet**
Installation Manual 4

DE **Zerhackertoilette**
Montageanleitung 14

FR **WC dilacérateur**
Instructions de montage 25

ES **Inodoro triturador**
Instrucciones de montaje. 36

IT **WC con maceratore**
Indicazioni di montaggio. 47

NL **Versnijdingstoilet**
Montagehandleiding 58

DA **Findelingstoilet**
Monteringsvejledning 68

SV **Maceratortoalett**
Monteringsanvisning 78

NO **Macerator-toalett**
Monteringsanvisning 88

FI **Silppuripumppu-wc**
Asennusohje 98

PT **Sanita de trituração**
Instruções de montagem. 108

RU **Унитаз с мацератором**
Инструкция по монтажу 119

PL **Toaleta z rozdrabniaczem**
Instrukcja montażu 129

SK **Macerátorová toaleta**
Návod na montáž 140

CS **Toaleta s maceračním čerpadlem**
Návod k montáži 140

HU **Darálós vécé**
Szerelési útmutató 160

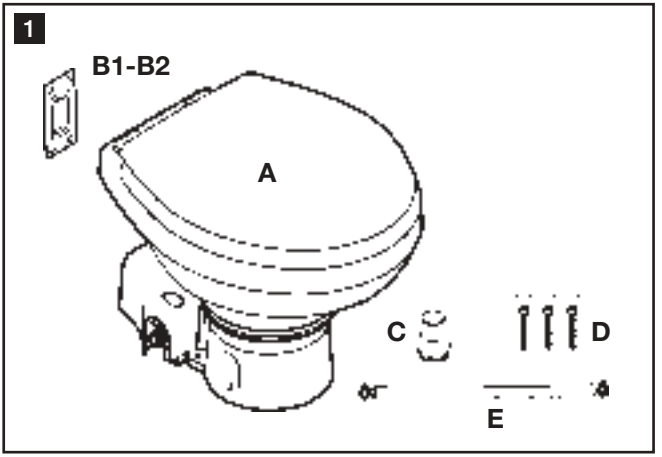
1
B1-B2
A
C
D
E

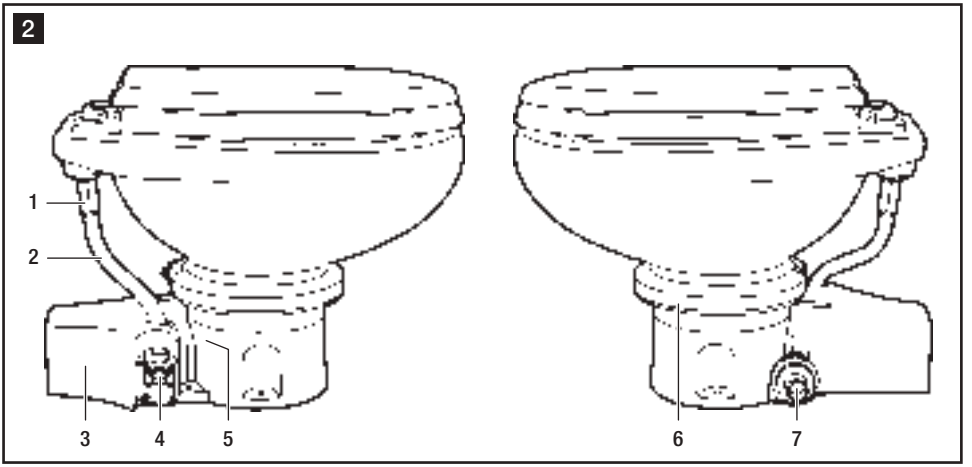
2
1
2
3
4
5
6
7

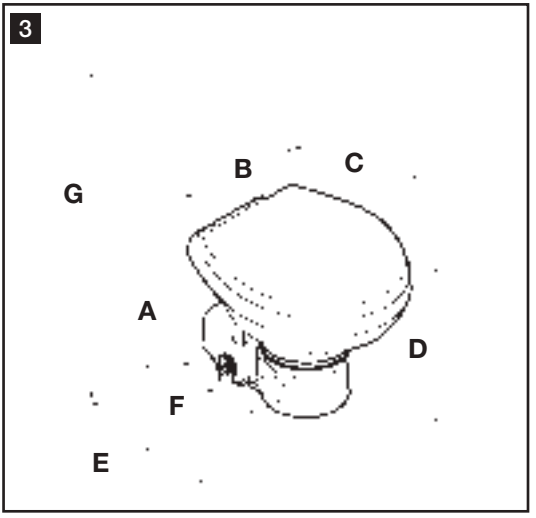
3
G
B
C
A
D
F
E

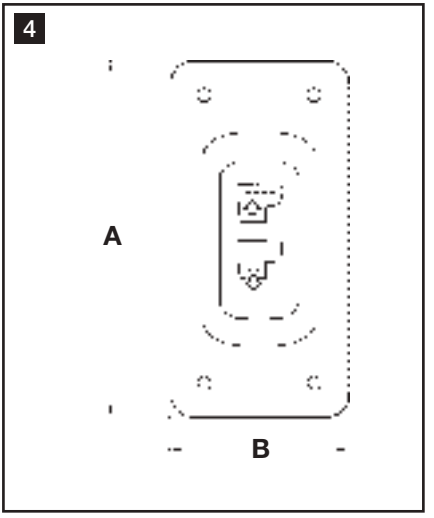
4
A
B

RU

Содержание

1 Примечания по использованию руководства 119
2 Общие указания по безопасности . . . . . 119 – 121
3 Компоненты 121
4 Характеристики . . . . . 121 – 122
5 Установка . . . . . 123 – 128
6 Сервисное обслуживание 128

1 Примечания по использованию руководства

Осторожно!
Указания по безопасности Несоблюдение данных требований может причинить материальный ущерб и привести к нарушению работы устройства.

Примечание
Дополнительная информация по использованию устройства.

рис. 1 A, стр. 2 : Относится к элементу, показанному на рисунке. В этом примере пункт A на рисунке 1 стр. 2.

2 Общие указания по безопасности

Производитель не несет ответственности за возмещение ущерба в результате следующего:

- Неправильная установка или подключение
- Повреждение устройства в результате механического воздействия, неправильного или нецелевого использования
- Внесение изменений в конструкцию устройства без письменного разрешения от производителя
- Использование в целях, отличных от описанных в руководстве по эксплуатации

Внимательно следуйте руководящим нормам и стандартам, применимым к вашему устройству.

2.1 Предупреждения - применение на море

Перед установкой, обслуживанием и/или эксплуатацией данного устройства на судне прочитайте и примите к сведению данные положения. Внесение изменений в устройство может привести к его повреждению.

Dometic рекомендует, чтобы установку и обслуживание проводил квалифицированный морской техник или электрик. Неправильная установка может привести к повреждениям устройства, травмам или смерти. DOMETIC НЕ НЕСЕТ НИКАКОЙ ОТВЕТСТВЕННОСТИ ИЛИ ОБЯЗАТЕЛЬСТВ ЗА ПОВРЕЖДЕНИЯ УСТРОЙСТВА, ТРАВМЫ ИЛИ СМЕРТЬ В РЕЗУЛЬТАТЕ НЕПРАВИЛЬНОЙ УСТАНОВКИ, ОБСЛУЖИВАНИЯ ИЛИ ЭКСПЛУАТАЦИИ ДАННОГО УСТРОЙСТВА.

Осторожно! Угроза течи
Если унитаз подключается к ЛЮБЫМ сквозным трубным соединениям, на всех трубах ДОЛЖНЫ находиться правильно установленные забортные клапаны. Забортные клапаны должны быть легко доступными для всех пользователей унитаза или вторичных клапанов, установленных в шлангах, где они легко доступны. Все клапаны ДОЛЖНЫ быть полнопроходными и соответствовать требованиям по использованию на море. Не рекомендуется использовать запорные клапаны на винтах.
В противном случае возникает угроза течи, что может привести к порче имущества и смертельным случаям.

Осторожно! Угроза утечки
Если унитаз подключается к ЛЮБЫМ сквозным трубным соединениям, ВСЕ гибкие шланги должны соответствовать условиям морской санитарии и должны быть закреплены на ВСЕХ трубных соединениях (например, на забортном клапане, вентилируемой петле или унитазе) двумя хомутами из нержавеющей стали с червячным приводом на каждом сочленении. Сочленения должны регулярно проверяться на целостность. Несоблюдение данных требований может привести к затоплению, которое может привести к порче имущества и смертельным случаям.

Осторожно! Угроза утечки
Если обод унитаза ВСЕГДА находится на высоте меньше 8 дюймов (20 см) самой высокой точки ватерлинии (во время статического крена, нагрузки или штивки) и подключен к любому сквозному трубному соединению, правильно установленные вентилируемые (вентиляционные) петли ДОЛЖНЫ находиться на впускном* или спускном трубопроводе для предотвращения потенциального сифонирования морской воды назад в судно. Вентилируемые петли должны быть оснащены встроенным обратным клапаном, который препятствует поступлению воздуха в трубу для предотвращения сифонирования. В противном случае возникает угроза течи, что может привести к порче имущества и смертельным случаям.

** При подключении к морской воде*

Осторожно! Угроза утечки
Если унитаз ВСЕГДА использует морскую воду для смыва, НЕ НУЖНО устанавливать насос, управляемый автоматическим переключателем. Если бортовой клапан воды или любые трубные сочленения протекут, запустится автоматически управляемый насос, что может привести к затоплению судна. Несоблюдение данных требований может привести к порче имущества и смертельным случаям.

Осторожно! Угроза утечки
Не подключайте унитазы со смывом морской водой (модели 7160, 7260) к бортовой системы воды под давлением. Несоблюдение данных требований может привести к утечке, которая может привести к порче имущества и смертельным случаям.

Осторожно!
Не подключайте унитазы со смывом морской водой (модели 7160, 7180) к бортовой системы воды под давлением. Несоблюдение данных требований может привести к загрязнению питьевой воды.

Осторожно! Угроза течи
Перед началом использования устройства удостоверьтесь, что электрическое питание устройства выключено и забортные клапаны закрыты или выключены. В противном случае возникает угроза течи, что может привести к порче имущества и смертельным случаям.

Осторожно! Угроза поражения током или пожара
Всегда используйте рекомендуемые предохранители, выключатели и сечение проводов. Несоблюдение данных требований может привести к пожару, что может привести к порче имущества и смертельным случаям.

Осторожно!
Переполнение сборного бака может вызвать серьезные повреждения канализационной системы, например, разрыв бака и попадание содержимого резервуара в трюм. Чтобы предотвратить такую возможность, Dometic рекомендует использовать выключающее реле "полного" бака от сигнала "полного" бака, посылаемого подставляемым дополнительно блоком контроля бака Dometic DTM01C или четырехуровневой системой контроля бака DTM04.

Осторожно!
Сброс сточных вод непосредственно за борт является незаконным в некоторых странах. Пожалуйста, проверьте местное законодательство перед запуском системы сброса за борт.

3 Компоненты

Содержание упаковки (рис. 1)

Номер	Описание
A	Унитаз с устройством для измельчения отходов
B1	Кнопка смыва DFS -2F (стандартная - унитаз со смывом пресной водой)
B2	Кнопка смыва DFS -2F (стандартная - унитаз со смывом морской водой)
C	1,5 дюйм (38 мм) сливной штуцер
D	Набор оборудования для установки на пол
E	Набор шлангов для подачи воды
NS	Перечень деталей, инструкции по установке и эксплуатации, краткое руководство

Компоненты унитаза (рис. 2)

Номер	Описание
1	Контрольный клапан смыва на ободе (пресноводные туалет) или адаптера (сырьевой модели воды)
2	Шланг для подачи воды
3	Насос-измельчитель (под пластиковой крышкой)
4	Электрический водный клапан
5	Размещение этикетки устройства
6	Нержавеющая компрессионная лента
7	Сливной штуцер

Обратитесь к полному списку деталей (упакованному отдельно) для получения дополнительной информации.

4 Характеристики

4.1 Размеры (рис. 3)

Модели унитазов 7120, 7160 (стандартная чаша)

Номер	Размеры
A	14,75 дюйм / 375 мм
B	15 дюйм / 381 мм
C	19 дюйм / 483 мм
D	13,75 дюйм / 349 мм - высота сиденья
E	13,75 дюйм / 349 мм
F	10 дюйм / 254 мм
G	28,75 дюйм / 730 мм - с поднятой крышкой

Модели унитазов 7220, 7260 (морская компактная чаша)

Номер	Размеры
A	13,25 дюйм / 337 мм
B	14,5 дюйм / 368 мм
C	18,75 дюйм / 476 мм
D	12,25 дюйм / 311 мм - высота сиденья
E	13,75 дюйм / 349 мм
F	10 дюйм / 254 мм
G	26,25 дюйм / 667 мм - с поднятой крышкой

Все размеры могут отличаться на 0,375 дюйм (10 мм)

Панель слива Dometic (рис. 4)

Номер	Размеры
A	3,25 дюйм / 83 мм
B	1,625 дюйм / 41 мм

4.2 Материалы

Унитаз: стекловидный керамический

Основание унитаза: полипропилен

Панель смыва Dometic: полистирол (DFS-1F или DFS-2F); или алюминий с порошковым покрытием (DFST)

4.3 Минимальные требования к системе

Электрический	Потребляемый ток	20 A / 12 В постоянного тока; 10 A / 24 В постоянного тока
	Размыкатель цепи	25 A / 12 В постоянного тока; 15 A / 24 В постоянного тока
	Проводка	12 галлонов (до 25 фт /7,6 м общая схема) Для получения дополнительной информации см. рекомендации Американского совета по лодкам и яхтам.
Подача воды	Размер трубного соединения Шланг подачи	0,5 дюйм NPT - унитаз со сливом пресной водой 0,75 дюйм / 19 мм - туалет со смывом морской водой
	Расход воды	минимум 2,0 гал./мин. / 7,6 л./мин. - смыв пресной водой
Слив	Внутренний диаметр	1,5 дюйм / 38 мм или 1 дюйм / 25 мм
	Горизонтальный пролет*	максимум 40 м / 12,2 фт
	Вертикальный пролет*	максимум 4 м / 1,2 фт

* Горизонтальный и вертикальный пролеты не складываются. Убедитесь в достаточном объеме слива, если устройство приближается к этим пределам.

Технические характеристики могут быть изменены без предварительного уведомления.

5 Установка

Примечание

Определите, будет ли в унитаз подаваться пресная или морская вода, выше или ниже ватерлинии судна, затем следуйте соответствующим инструкциям по установке.

5.1 Компоновка системы выше ватерлинии

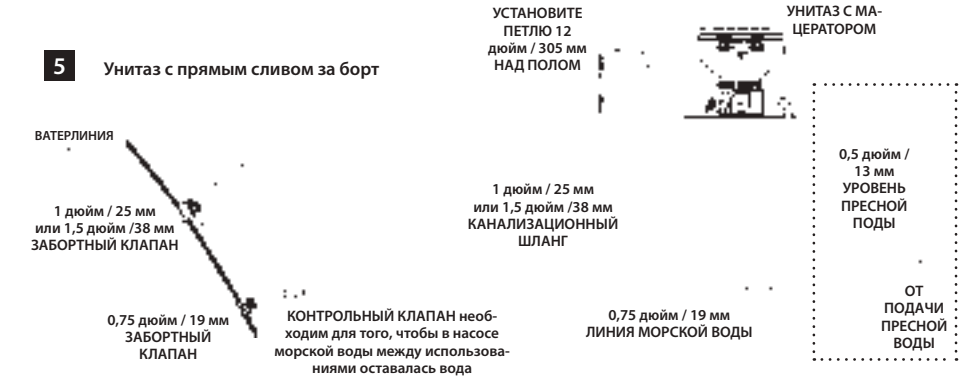

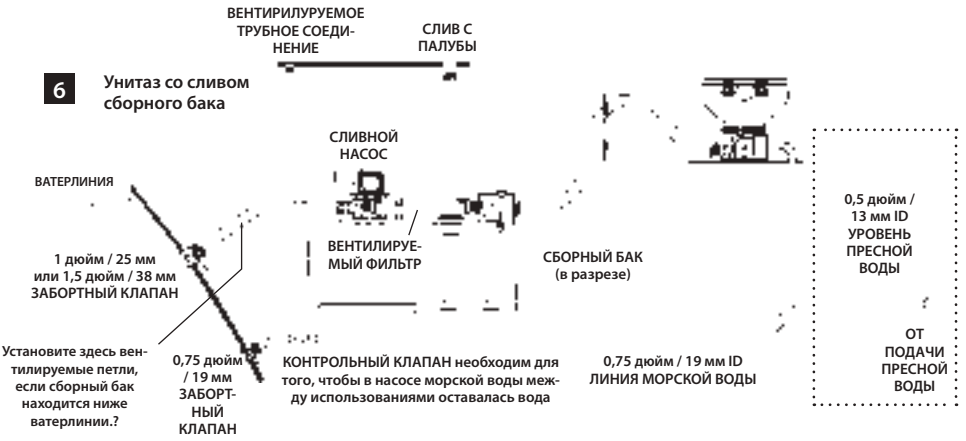

*

Осторожно! Угроза течи

Все вентилируемые петли должны быть установлены как минимум на 8 дюйм / 20 см выше ватерлинии при полном статическом крене.

5.1 Компоновка системы ниже ватерлинии

7 **Унитаз с прямым сливом за борт**

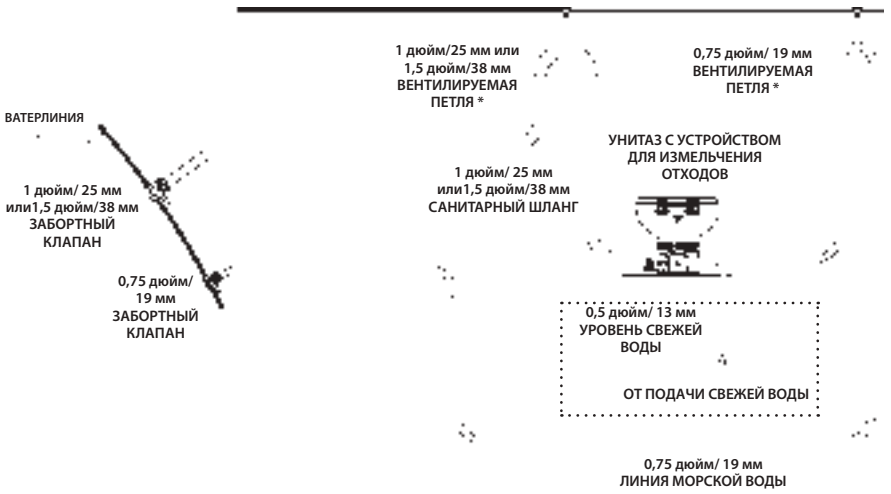

8 **Унитаз со сливом сборного бака**

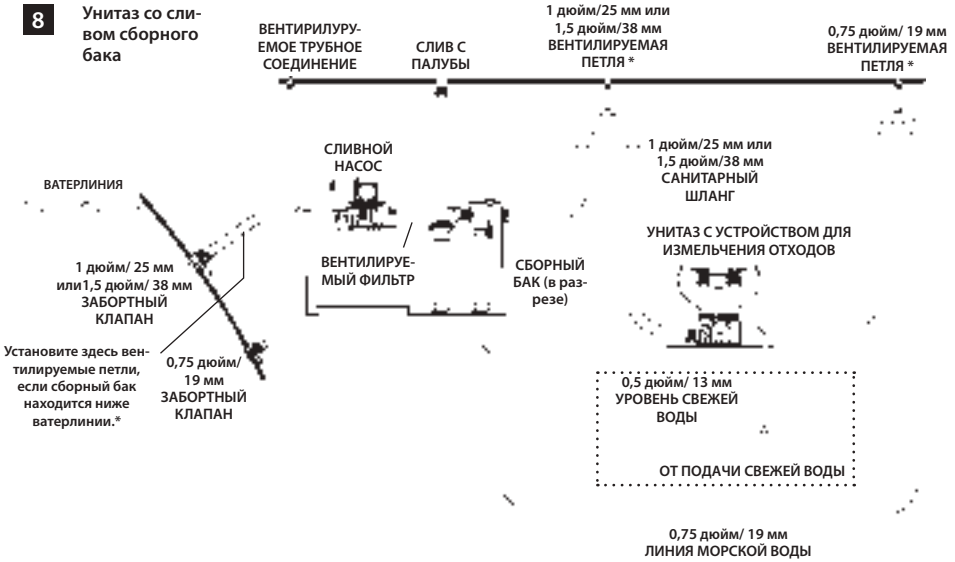

*

Осторожно! Угроза течи

Все вентилируемые петли должны быть установлены как минимум на 8 дюйм / 20 см выше ватерлинии при полном статическом крене.

5.3 Требования ко впускному водопроводу

Для моделей со сливом морской водой:

1. **Забортный клапан и впускной водопровод** (приобретается отдельно):
   a. 3/4 дюйм (19 мм) полнопоточный забортный клапан и 3/4 дюйм (19 мм) гибкий шланг. Следуйте инструкциям производителя забортного клапана по установке.
   b. Убедитесь, что впускной забортный клапан всегда находится ниже ватерлинии, включая полный статический крен.
   c. Убедитесь, что на всех сочленениях шланга подачи воды нет резких изгибов или ограничений.
   d. Используйте два хомута из нержавеющей стали для каждого сочленения.
   e. Обеспечьте поддержку шланга каждые 3 фута (0,9 м) вдоль впускного шланга для ограничения движения.
   f. Делайте пролеты шланга как можно короче. Устраните провисания или впадины, которые могут препятствовать потоку воды.
2. **Впускной водный фильтр** (приобретается отдельно):
   a. Рекомендуется установить фильтр на 100 ячеек между забортным клапаном и унитазом со сливом морской водой.
3. **Впускной контрольный клапан** для установки выше ватерлинии (приобретается отдельно):
   a. Контрольный клапан должен быть установлен в впускную трубу для того, чтобы в насосе сырой воды между использованиями оставалась вода.
   b. Контрольный клапан необходимо устанавливать как можно ближе к впускному забортному клапану (**5** , **6**).
4. **Вентилируемая петля** (приобретается отдельно):
   a. Если обод унитаза находится на высоте меньше 8 дюймов (20 см) самой высокой точки ватерлинии (во время статического крена, нагрузки или штивки), то на впускном шланге между впускным забортным клапанам и унитазом необходимо установить 3/4 дюйм (19 мм) вентилируемые петли (**7** , **8**).
   b. Вентилируемая петля должна находиться на высоте выше 8 дюймов (20 см) самой высокой точки ватерлинии (во время статического крена, нагрузки или штивки).

Внимание!
Не подключайте впускной водопровод унитаза со смывом морской водой к системе пресной воды под давлением. Это приведет к постоянной работе насоса пресной воды, из-за чего чаша унитаза может переполниться, вода может затопить судно и вызвать угрозу имуществу или жизни.

Внимание!
Не подключайте впускной водопровод унитаза со смывом морской водой к бортовой системы питьевой воды. Это может привести к загрязнению питьевой воды в системе. Если используется пресная вода, приобретите модель со смывом пресной водой или установите отдельный бак с пресной водой для подачи воды в унитаз.

Для моделей со сливом пресной водой:

1. **Впускной трубопровод** (приобретается отдельно):
   a. гибкий шланг 0,5 дюйм (13 мм) с 1/2 дюйм NPT сочленениями с клапан воды унитаза.
2. **Отсечный клапан на впускном трубопроводе** (приобретается отдельно):
   a. Для чистки и обслуживания унитаза.

5.3 Требования ко выпускному водопроводу

Для моделей со сливом морской водой:

1. **Забортный клапан и выпускной санитарный шланг** (приобретается отдельно):
   a. 1 дюйм (25 мм) или 1,5 дюйм (38 мм) полнопоточным забортный клапан и гибкий шланг для направления отходов в сборный бак со спускным насосом или непосредственно за борт. Следуйте инструкциям производителя забортного клапана.
   b. Убедитесь, что выпускной забортный клапан отходов находится на корме и выше впускного забортного клапана воды.
   c Выпускной водопровод не должен иметь резких изгибов или ограничений.
   d. Используйте два хомута из нержавеющей стали для каждого сочленения.
   e. Обеспечьте поддержку шланга для ограничения движения и боковой нагрузки сочленений.
   f. Делайте пролеты шланга как можно короче. Устраните провисания или впадины, которые могут препятствовать потоку воды.
2. **Петля выпускного шланга рядом с унитазом** (приобретается отдельно):
   a. Чтобы сохранять воду в чаше унитаза, сделайте 12 дюйм (30 см) петлю шланга в выпускном водопроводе как можно ближе к унитазу (рис. **5** , **6**).
3. **Вентилируемая петля** (приобретается отдельно):
   a. См. компоновку системы унитаза на **6** и **7** – **8** для определения рекомендуемого расположения спускных вентилируемых петель, подключаемых к компонентам системы, которые находятся ниже ватерлинии или могут находиться ниже 8 дюймов (20 см) над максимально возможной ватерлинией при полном статическом крене.
   b. Вентилируемые петли находится как минимум на 8 дюймов (20 см) выше максимально возможной ватерлинией при полном статическом крене.

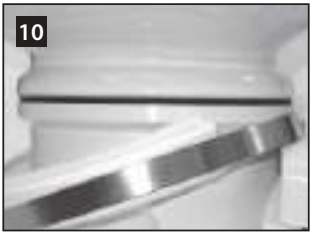

5.5 Установка унитаза и кнопки слива

1. Аккуратно распакуйте унитаз, шланг для подачи воды, трубные соединения и изделия для слива (рис. **1**).
2. Установите унитаз в нужное положение на полу. При необходимости поверните унитаз так, чтобы кожух насоса-измельчителя (рис. **2** 3) не соприкасался со стенками, или так, чтобы он удовлетворял требуемой схеме. Убедитесь в наличии достаточного пространства для сантехнических сочленений, сиденья и крышки в поднятом положении. Сделайте отметки на полу в том месте, где будет установлен унитаз.
3. **(Необязательно)** Если насос-измельчитель и основание устанавливаются под таким углом, при котором унитаз не находится в правильном положении, его верхнюю чашу можно повернуть в требуемое положение:
   a. Ослабьте компрессионную ленту (**9**), чтобы можно было снять нижний пластиковый зажим, снимите верхний и нижний пластиковые зажимы (**10**).
   b. Поднимите чашу. Убедитесь, что выемка в черной резиновой прокладке совпадает со штифтом на основании унитаза и остается в центре относительно чаши и основания (**11**). Поверните чашу в нужное положение, затем установите ее на прокладку.
   c. Установите пластиковые зажимы и компрессионную ленту между верхней чашей и основанием. Соедините зажимы спереди чаши унитаза (между зажимами будет оставаться пространство). Установите винт компрессионной ленты на зажим (не в пространство между зажимами) (**9**), затяните ленту до 65 дюйм-фунт.

4. Подключите шланг подачи воды между контрольным клапаном или адаптером (рис. 2 1) и водным клапаном (модели со смывом простой водой) или водяным насосом (модели со смывом морской водой) на основании.
   a. Обрежьте шланг так, чтобы он не изгибался при подключении.
   b. Снимите пластиковую крышку (рис. 2 3) с насоса.
   c. С помощью хомута прикрепите шланг к штуцеру водяного клапана (модели со смывом пресной водой) или насоса (модели со смывом морской водой) (12).
   d. Проведите свободный конец шланга подачи воды через отверстие в пластиковой крышке. Опустите и установите кожух насоса-измельчителя.
   e. Подключите шланг подачи воды к контрольному клапану смыва на ободе с помощью хомута (13).
5. Составьте схему электропроводки, подачи и слива воды согласно соответствующей компоновке унитаза (см. стр. 123 – 124). Сделайте отверстия для доступа электропроводки и водопровода к унитазу.
6. Окончательно установите унитаз и прикрепите его к полу при помощи болтов с крепежными шайбами по бокам и сзади (14).
7. Установите кнопку смыва так, чтобы на электрические соединения и провода не попадала влага.
8. Используйте шаблон кнопки смыва (упакован отдельно), чтобы отметить расположение крепежа и отверстия для доступа. Вырежьте отверстие для доступа (15).

Примечание
См. схему подключения на обратной стороне списка деталей унитаза.

9. ВЫКЛЮЧИТЕ ЭЛЕКТРИЧЕСТВО и протяните многожильный медный положительный провод (проверенный в соответствии со стандартами Американского совета по лодкам и яхтам) от размыкателя цепи или предохранителя в отверстие для доступа к кнопке.* Протяните красный провод от насоса-измельчителя к отверстию для доступа к кнопке. Протяните провод от отверстия к электрическому водному клапану в нижней части унитаза (модели со смывом пресной водой). Подключите провода с требуемыми наконечниками в соответствии со схемой (15 , 17).
10. Прикрепите кнопку смыва к стене с помощью приложенных винтов.
11. Подключите провода заземления от насоса-измельчителя и электрического водного клапана (модели со смывом пресной водой) к проводам заземления судна в соответствии с электрической схемой. Проследите, чтобы дополнительный провод легко отсоединялся от пола при обслуживании.
12. Подведите системы подачи и слива воды судна к унитазу (см. компоновку системы унитаза на стр. 123 – 124).
13. Надежно соедините все сливные шланги с помощью двух хомутов из нержавеющей стали и винтов друг напротив друга (16). Смажьте трубные соединения и шланги силиконовой смазкой, чтобы облегчить соединение шланга. Для моделей со смывом пресной водой необходимо подключение к водопроводу с помощью NPT соединения 0,5 дюйм (17).
14. Для моделей со смывом морской водой откройте забортные клапаны подачи и слива воды. Включите подачу воды для моделей со смывом пресной водой. Проверьте все соединения на предмет протечек. Подключите электропитание, нажмите "Смыв" и убедитесь в отсутствии протечек. Если происходит протечка, затяните сочленения.
15. Накройте напольные крепежные элементы пластиковыми крышками.

* Если унитаз оборудован системой контроля бака DTM , см. раздел 5.6.

Внимание
Не используйте унитаз, если подача воды отключена. Могут произойти повреждения внутренних компонентов.

5.6 Система унитаза с контролем бака и выключающим реле

Унитазы Dometic MasterFlush работают с системой контроля бака Dometic DTM (приобретается отдельно), которая прекращает подачу питания к унитазу, когда сборный бак заполнен. Это предотвращает переполнение сборного бака. См. электрическую схему унитаза в списке деталей.

1. Проведите провод напряжения от реле "полного бака" панели DTM к кнопке смыва унитаза.
2. Следуйте инструкциям кнопки смыва, начиная с **Раздела 5.5, шаг 10**.

6 Сервисное обслуживание

Действителен установленный законом срок гарантии. Если продукт неисправен, обратитесь в представительство изготовителя в Вашей стране (адреса см. на оборотной стороне инструкции) или в торговую организацию.

В целях проведения ремонта или гарантийного обслуживания Вы должны также послать следующие документы:

– копию счета с датой покупки,
– причину рекламации или описание неисправности.

Mobile living made easy.

DOMETIC

dometic.com

YOUR LOCAL DEALER	YOUR LOCAL SUPPORT	YOUR LOCAL SALES OFFICE
dometic.com/dealer	**dometic.com/contact**	**dometic.com/sales-offices**

4445101810 12/2019

A complete list of Dometic companies, which comprise the Dometic Group, can be found in the public filings of:
DOMETIC GROUP AB Hemvärnsgatan 15 SE-17154 Solna Sweden